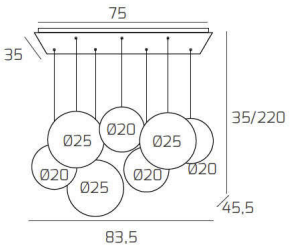

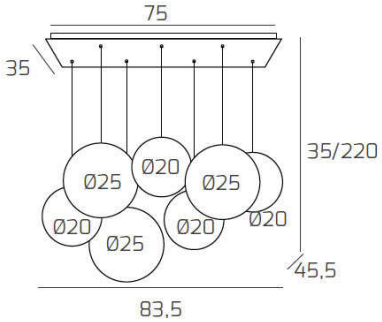

BIG ECLIPSE SOSP. OTTONE SAT. 7 LUCI RETTANGOLARE VETRI (4 PICCOLI +3 MEDI) TUTTI FUME'

Codice:	1194OS/S7 RPM-FU
Ean:	8059917047051
Collezione:	1194 BIG ECLIPSE
Categoria:	SOSPENSIONE

Dimensioni

Dimensioni minime (LxPxA):	83 x 45 x 35 cm
Dimensioni massime (LxPxA):	83 x 45 x 220 cm
Dimensioni rosone:	75x35 cm
Peso netto:	5.80 kg
Peso lordo:	6.10 kg

Informazioni tecniche

Classe di isolamento:	1
Grado di protezione:	IP20
Alimentazione:	220-240V 50/60HZ

Colori

Colore struttura:	OTTONE SATINATO - SATIN BRASS
Colore diffusore:	FUME' - SMOKE

Info sorgente e prestazionali

Attacco:	E27
Numero di attacchi:	7
Led integrato:	NO
Potenza massima:	60 W
Potenza energy save consigliata:	18 W
Lampadina inclusa:	NO

TOP LIGHT ILLUMINAZIONE S.R.L. UNIP.
Via G.Pesce, 2/4/6-20037 - Paderno Dugnano MILANO-ITALY
www.toplight.it - info@toplight.it
Top light Illuminazione srl unip. si riserva di apportare in qualunque momento e senza preavviso, tutte le modifiche necessarie a migliorare la qualità degli articoli prodotti. I disegni, le quote, i colori e le descrizioni presenti in questa scheda prodotto sono da intendersi puramente a titolo indicativo e non sono impegnative per Top Light Illuminazione srl unip.