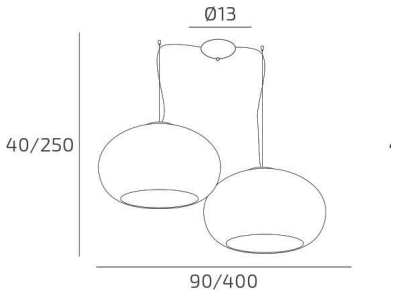

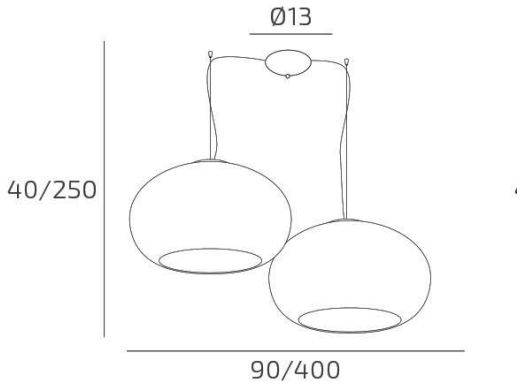

CASPER SOSP. SPOSTABILE 2 VETRI DA 42 CM. 6 LUCI MONTATURA BIANCA VETRO TORTORA

Codice:	1218/S2 S42-TO
Ean:	8059917075450
Collezione:	1218 CASPER
Categoria:	SOSPENSIONE

Dimensioni

Dimensioni minime (LxPxA):	90 x -- x 40 cm
Dimensioni massime (LxPxA):	400 x -- x 250 cm
Dimensioni rosone:	d.13 cm
Peso netto:	6.00 kg
Peso lordo:	7.00 kg

Informazioni tecniche

Classe di isolamento:	1
Grado di protezione:	IP20
Alimentazione:	220-240V 50/60HZ

Colori

Colore struttura:	BIANCO - WHITE
Colore diffusore:	TORTORA -TURTLEDOVE GREY

Info sorgente e prestazionali

Attacco:	E27
Numero di attacchi:	6
Led integrato:	NO
Potenza massima:	60 W
Potenza energy save consigliata:	18 W
Lampadina inclusa:	NO

TOP LIGHT ILLUMINAZIONE S.R.L. UNIP.
Via G.Pesce, 2/4/6-20037 - Paderno Dugnano MILANO-ITALY
www.toplight.it - info@toplight.it
Top light Illuminazione srl unip. si riserva di apportare in qualunque momento e senza preavviso, tutte le modifiche necessarie a migliorare la qualità degli articoli prodotti. I disegni, le quote, i colori e le descrizioni presenti in questa scheda prodotto sono da intendersi puramente a titolo indicativo e non sono impegnative per Top Light Illuminazione srl unip.